Legra F

Technische Fiche

DU PONT
HANDEL EN MAATWERK

Product

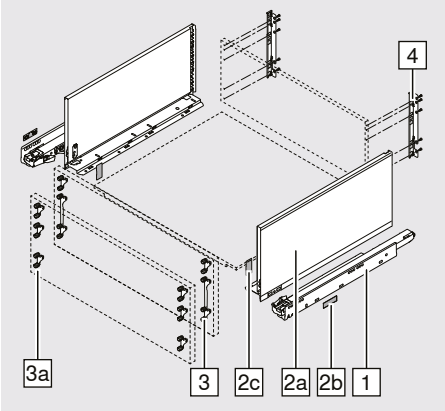

Nodige ruimte

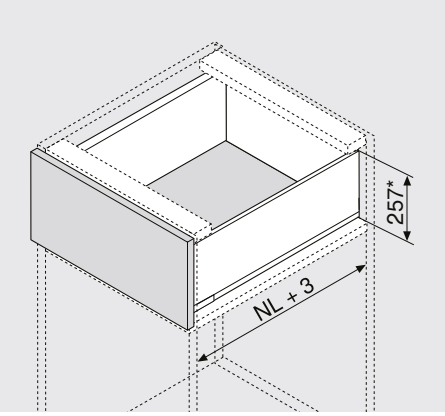

NL Nominale lengte

Bestelinformatie

1	Corpusprofielen links/rechts							
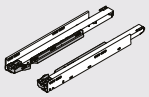	NL	BLUMOTION**				TIP-ON			
	400 mm	40 kg	750.4001B			40 kg	750.4001T		
	450 mm	40 kg	750.4501B	70 kg	753.4501B	40 kg	750.4501T	70 kg	753.4501T
	500 mm	40 kg	750.5001B	70 kg	753.5001B	40 kg	750.5001T	70 kg	753.5001T
	550 mm	40 kg	750.5501B	70 kg	753.5501B	40 kg	750.5501T	70 kg	753.5501T
	600 mm	40 kg	750.6001B	70 kg	753.6001B	40 kg	750.6001T	70 kg	753.6001T
	650 mm			70 kg	753.6501B			70 kg	753.6501T

2	Ladezijwandenset					
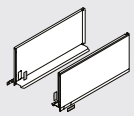	**Bestaat uit:** 2a Ladezijwand links/rechts 2b Afdekkappen buiten 2c Afdekkappen					
		Kleurvarianten				
		TS-M	OG-M	PS-M	SW-M	INGL
	NL	Staal				Roestvrij staal
	400 mm	770F4002S				770F4002I
	450 mm	770F4502S				770F4502I
	500 mm	770F5002S				770F5002I
	550 mm	770F5502S				770F5502I
	600 mm	770F6002S				770F6002I
	650 mm	770F6502S				770F6502I

* Incl. 2 mm neigingsinstelling

** Geschikt voor SERVO-DRIVE

Legra F

Technische Fiche

DU PONT
HANDEL EN MAATWERK

3	Fronthouder				
	EXPANDO	2 x	ZF7C70E2	+ 2 x	ZF7M70E2
	Schroeven	2 x	ZF7C7002	+ 2 x	ZF7M7002

Alternatief voor 3

3a	Fronthouder		
	EXPANDO	6 x	ZF7M70E2
	Schroeven	6 x	ZF7M7002

4	Houten rugwandhouder links/rechts				
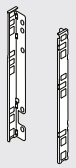		Kleurvarianten			
		TS-M	OG-M	PS-M	SW-M	NI
		Staal				
	Hoogte F	ZB7F000S				

Toebehoor

	Bevestigingsschroeven voor de fronthouder	
	Ø 3.5 x 15 mm	609.1500
	Ø 3.5 x 17 mm	609.1700
	Bevestigingsschroeven voor houten rugwandhouder en ladezijwand met ladebodem	
	Ø 4 x 15 mm	61D.1500
	Voor een optimaal resultaat bevelen wij het gebruik van platkopschroeven aan.	

Legra F

Technische Fiche

DU PONT
HANDEL EN MAATWERK

Nodige ruimte in het corpus

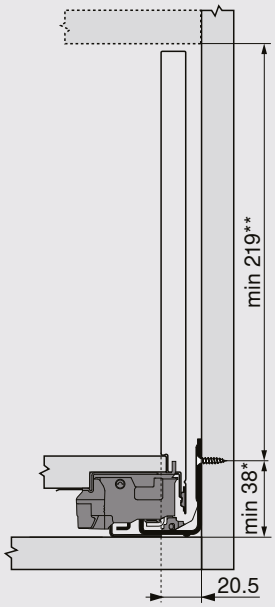

Inbouwmaten front voor schroefmontage

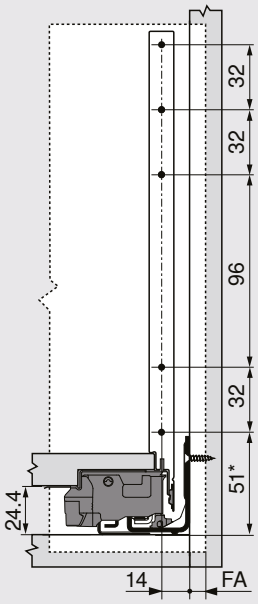

FA Frontopdek

Boormaten front voor EXPANDO

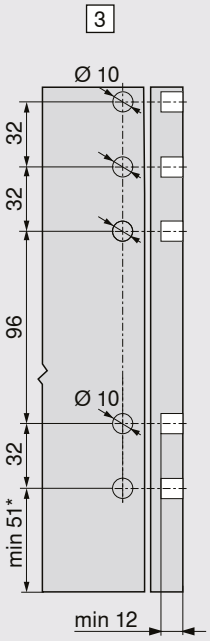

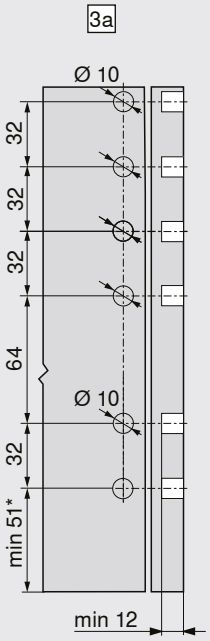

Inbouwmaten rugwand

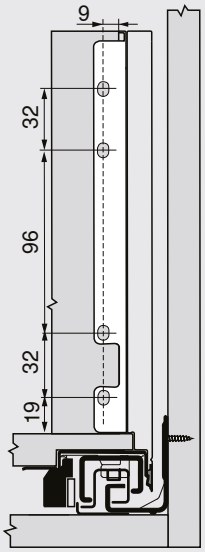

* + 1 mm bij montage van het corpusprofiel op liggende kant van het corpus

** Incl. 2 mm neigingsinstelling

Legra F

Technische Fiche

DU PONT
HANDEL EN MAATWERK

Schroefpositie van de corpusprofielen – 40 kg

NL (mm)

400 – 500

550, 600

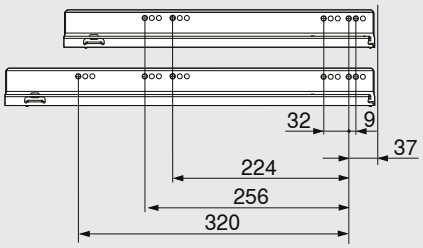

Schroefpositie van de corpusprofielen – 70 kg

NL (mm)

450

500 – 600

650

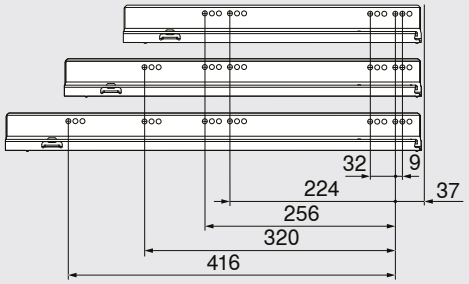

Min. corpusbinnendiepte = NL + 3 mm

Maatvoeringen voor 16 mm spaanplaten

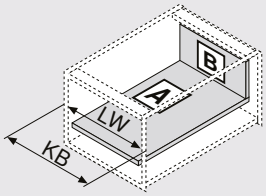

KB Corpusbreedte

LW Corpusbinnenbreedte

NL Nominale lengte

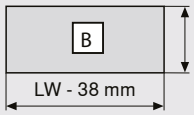

Rugwand

212 mm

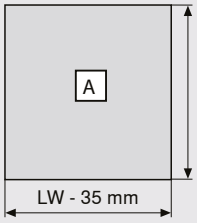

Bodem

Houten rugwand

NL - 10 mm

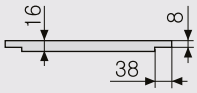

Freesmaat
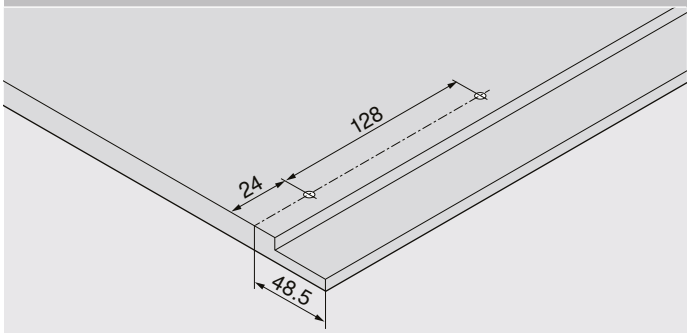
Boormaten bodem